(1 : 200)

PORTALNA KONSTRUKCIJA

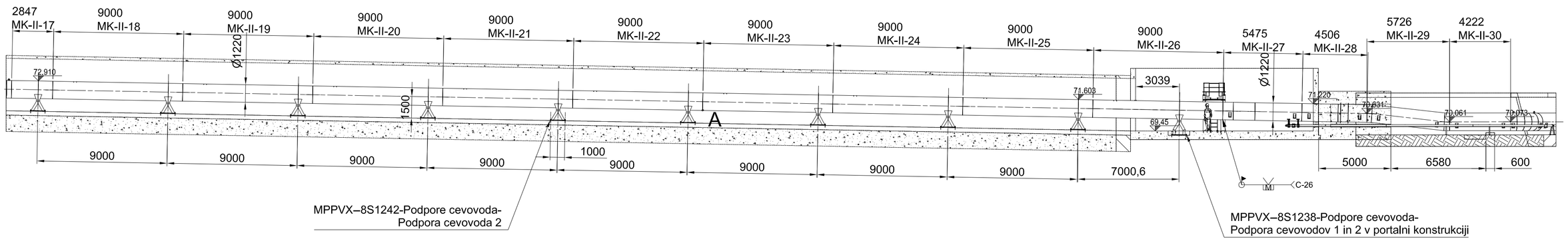

(1 : 200)

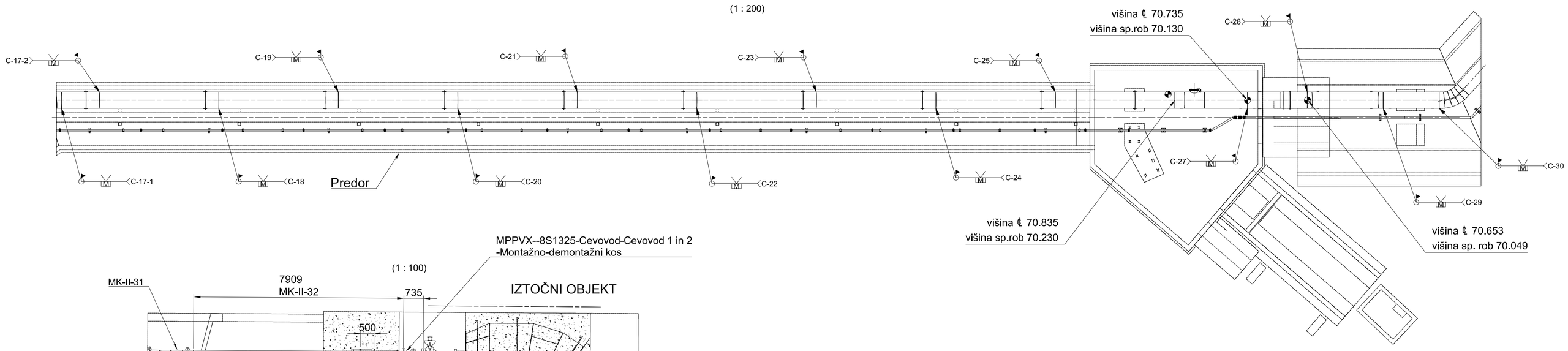

(1 : 100)

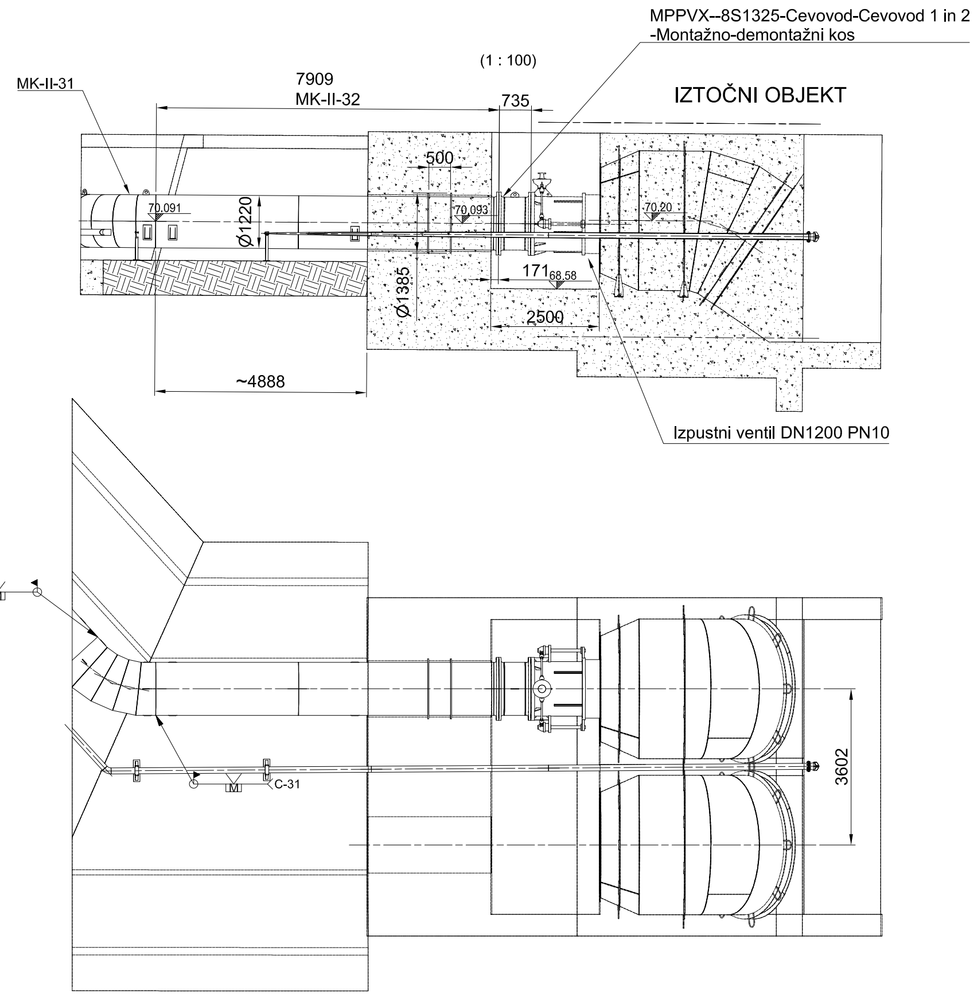

OPOMBE:

01 *REFERENČNE RISBE:*

MPPVX--8S1238-Podpore cevovoda-Podpora cevovodov 1 in 2 v portalni konstrukciji-sestava.
MPPVX--8S1242-Podpore cevovoda-Podpora cevovoda 2-sestava.
MPPVX--8S1264-Cevovod-Cevovod 2-Dispozicija.

02 *LEGENDA ŠRAFURE:*

Oglijkovo jeklo | Nerjavno jeklo | Brončna zlitina

03 ZVARI:

Klasifikacija zvarov v skladu z: EN ISO 5817.
Kontrola in testiranje zvarov v skladu z: EN13445-5
Če ni drugače zahtevano :

- Klasa B polno prevarjeni zvari
- Klasa C za kotne zvare in delno preverjene zvare
- Vsi neoznačeni kotni zvari so; a mini = 5 mm

04 KONTROLA ZVAROV:

Kontrola in testiranje zvarov v skladu z: EN13445-5

- Penetrantska kontrola PT 100%
- Magnetofluksna kontrola MT 50%
- Vizuelna kontrola VT 100%

05 -RISBA PREDSTAVLJA DELE S KONČNIMI DIMENZIJAMI.
-NADMERE IN DODATKI ZA OBDELAVO NISO VKLJUČENI.

06 *SPLOŠNE TOLERANCE ČE NI DRUGAČE OZNAČENO:*
ZVARJENE KONSTRUKCIJE IN ELEMENTI: ISO 13920 - CLASS A/E
STROJNO OBDELANI DELI: ISO 2768 - mK

07 *SISTEM PROTIKOROZIJSKE ZAŠČITE:*

Glej dokument MPPVX--8S0005.
Sistem PKZ zaščite VG-III,
zunanjost cevovoda Sc,
obetonirani deli VG-II,
strojno obdelani deli VG-VI.

DETAJL IZVEDBE ZVARNEGA ŽLEBU IN ZVARA NA SPOJIH Z ZAMIKOM MED STENAMI CEVI MONTAŽNIH KOSOV

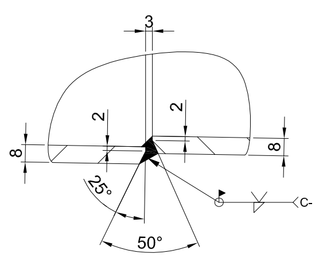

SANIRANI ZVARNI SPOJI	
ŠT. ZVARNEGA SPOJA	C-17-2, C-19, C-22, C-23, C-27

DETAJL A
(1 : 2)

ZVARNI ŽLEB IN ZVAR

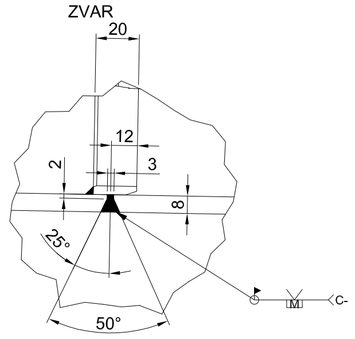

MONTAŽNI KOS CEVOVODA KONTROLNA TOČKA POLOŽAJA
(1:100)

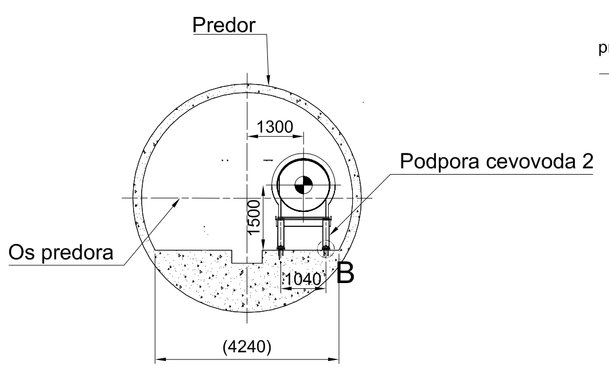

DETAJL B
(1 : 5)

Podlito z betonom po montaži-varjenju montažnega kosa na predhodni montažni kos cevovoda.

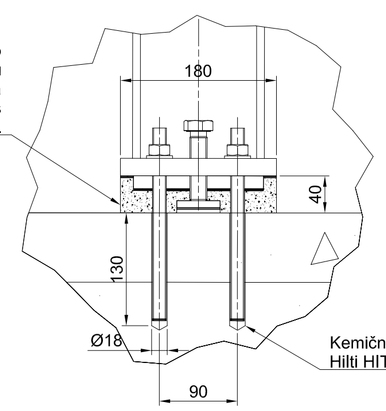

Kemična masa za sidranje Hilti HIT-HY 200-A.

Investitor:	Republika Slovenija, Ministrstvo za okolje in prostor, Dunajska cesta 48, 1000 Ljubljana	Objekt:	SANACIJA PREGRADE VOGRŠČEK S PRIPADAJOČIMI OBJEKTI
Projektivajlec:	senovo metalna, Titova cesta 52, 8281 Senovo, Slovenija	Del objekta:	CEVOVOD
Projektant:	MONTAVAR PROJEKT LJ d.o.o., Valjhunova ulica 11, 1000 Ljubljana, Slovenija	Vrsta načrta/prikaza:	4. NAČRT S PODROČJA STROJNIŠTVA
	Ime in priimek: (podpis) / Identifikacijska št.	Splošna dokumenta/risba:	CEVOVOD CEVOVOD 2 DETAJL ODSEKA MK-II-17-MK-II-32
Vodja projekta:	Martin Cmrekar u.d.i.g. / G-3884		
Pooblaščeni inženir:	Martin Cmrekar u.d.i.g. / G-3884		
Sodelavec: + pooblaščeni inženir:		Vrsta projekta: PID	Številka projekta: P-GO-35/22
Obdelal:	Matjaž Planinšec d.i.s.	Klasifikacijska oznaka: ----------	Stran/št.strani: 1 / 1
Datum izdelave: 18.3.2022	Merilo: 1 : 100	Identifikacijska oznaka: MPPVX--8S1267	Rev.: /

Montavar PROJEKT LJ d.o.o.
All rights which are not explicitly transferred to the employer by contract are reserved.

Montavar PROJEKT LJ d.o.o.
Vse avtorske pravice, ki niso s pogodbo izrečno prenesene na naročnika, so pridržane.

ISO A1